Soudeuse multi-têtes Variante 4/6/8 têtes

Pour le soudage de profilés avec une avance diagonale

SMK 516

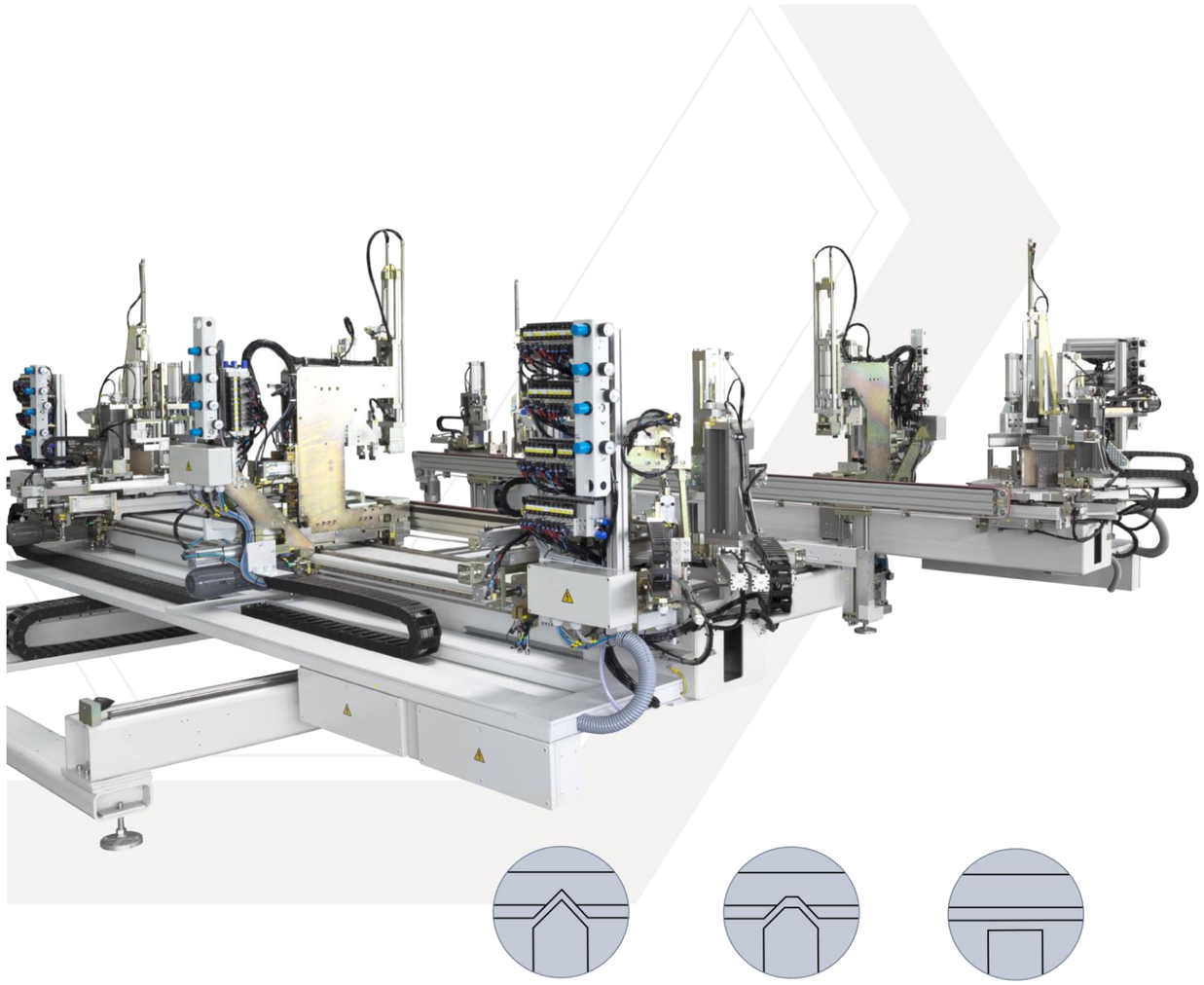

Soudage en V

Soudage en V tronqué

Soudage à plat du meneau

Caractéristiques générales :

- Procédé de soudage à déplacement diagonal
- Construction de haute qualité
- Cales de soudage pour dormants intégrées
- Possibilité de soudage au choix : meneau soudé en V, à plat, en trapèze (6-/8-têtes)
- Positionnement électronique par axes des têtes de soudage
- Guidages linéaires
- Changement simple et rapide des cales
- Réglage manuel des couteaux de limitation 0,2 - 2 mm
- Bonne accessibilité des miroirs d'angles et de meneaux
- Déplacement individuel des têtes de soudage pour une précision de positionnement optimale (6-/8têtes)
- Réglage des cales et miroirs des têtes meneaux par axes motorisés (6-/8têtes)
- Commande par PC
- Evacuation automatique des cadres
- Dispositif de changement rapide des feuilles de Téflon
- Pilotage d'une table de refroidissement

Options :

- Tête meneau large pour souder deux cadres l'un derrière l'autre
- Réglage automatique de la limitation du cordon de soudure de 0,2 mm - 2 mm
- Têtes de soudage multifonctions (par ex. insertion des barres de seuil)
- Déplacement automatique des supports d'outils, idéal pour le soudage des combinaisons dormants
- Soudage double étages (uniquement têtes d'angles)
- Lors d'une commande simultanée : Transmission de données vers une ébavureuse ROTOX à commande par PC
- Autres options sur demande

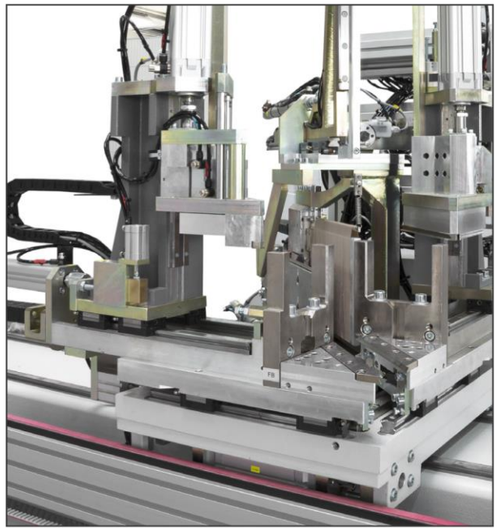

Caractéristiques techniques :

- Puissance (kW) : à partir de 8
- Tension d'alimentation (V) : 400
- Pression de service (bar) : 6 - 7
- Débit d'air par cycle de soudage (NL) : à partir de 150
- Capacité de soudage en longueur (mm) :
  340 - max. 3.500 (sans pressage de joints)
  440 - max. 3.500 (avec pressage de joints)
  selon configuration
- Capacité de soudage en largeur (mm) :
  440 - max. 3.500 (sans pressage de joints)
  510 - max. 3.500 (avec pressage de joints)
  selon configuration
- Hauteur profilé (mm) : 40 - 155 (option: 220)
- Largeur profilé (mm) : max. 155 sans cales
- Poids (kg) : env. 3.100 (selon configuration)

ROTOX GmbH
Am Sportplatz 2
56858 Grenderich

Tel. +49(0)2673 981-0
E-Mail: info@rotox.com
www.rotox.com

ROTOX France
5 rue de la Gare
67590 Schweighouse sur Moder

Tél. +33 3 88 59 68 68
E-Mail: info-fr@rotox.com
www.rotox.com/fr

Sous réserve de modification - 00140721

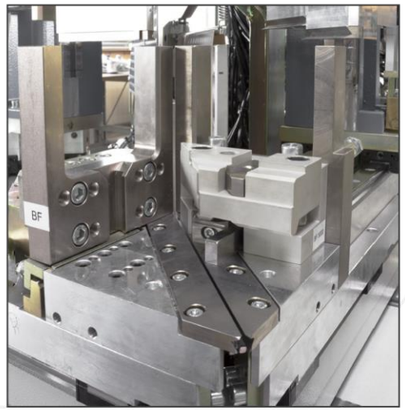

Limitation des couteaux de soudure

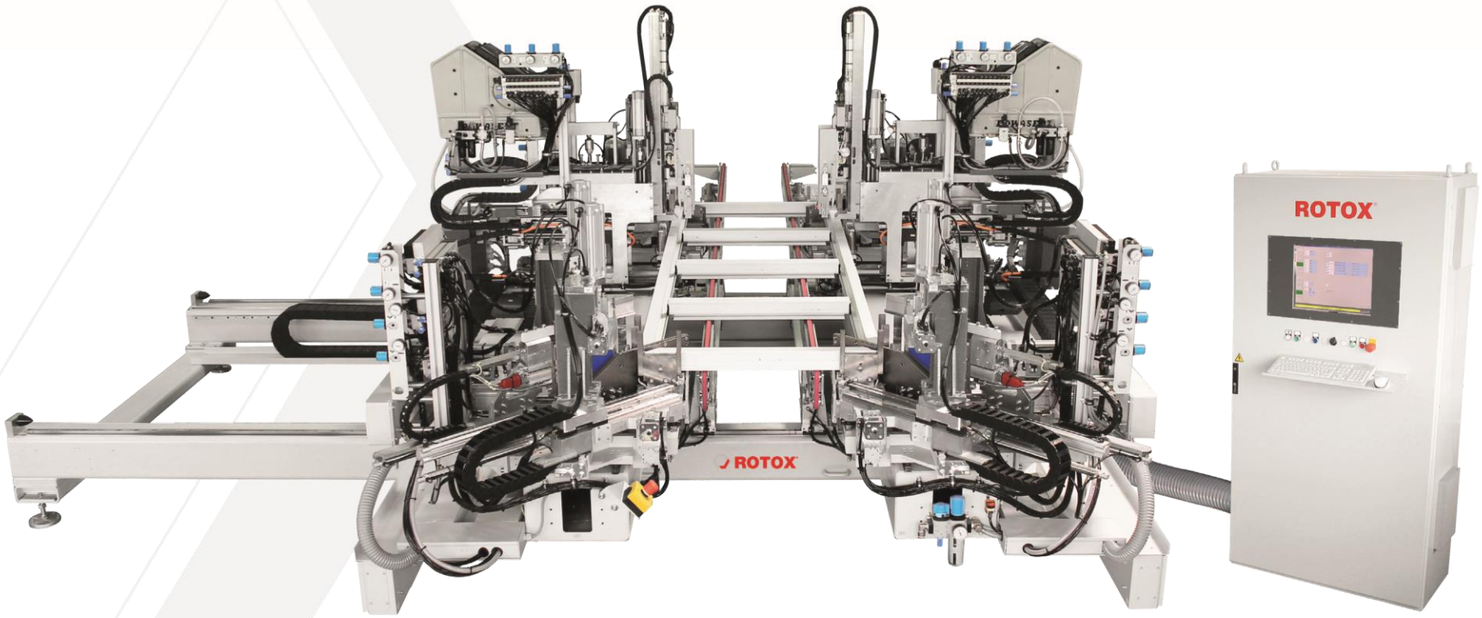

Unités de façonnage des joints à déplacement motorisé en traction et en compression

Montage entièrement automatique jusqu'à 3 barres de renforts en une seule opération. Les barres de renforts sont placées en même temps avec les 4 barres profilées dans la soudeuse. Les barres extérieures sont percées pendant le processus de soudage, les barres de renfort sont positionnées avec précision et vissées automatiquement. Les opérations de perçage et de vissage s'effectuent impact sur le temps de cycle.

Tête meneau

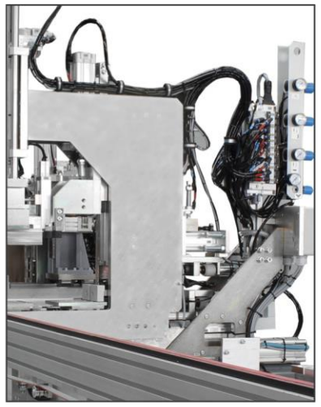

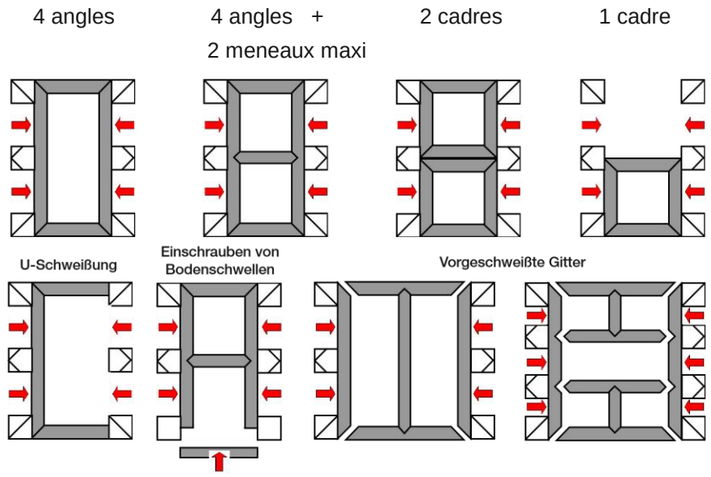
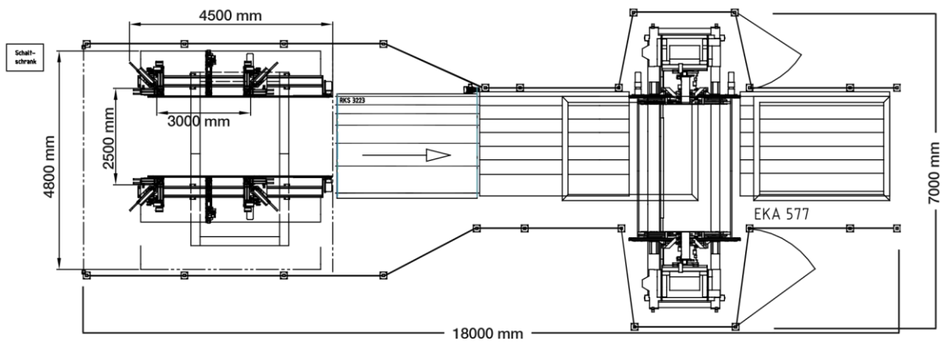
Exemple d'implantation SMK 516 – 6 (2.500 x 3.000) + RKS 3223 + EKA 577 :